Hudson Reed

Plato de Ducha

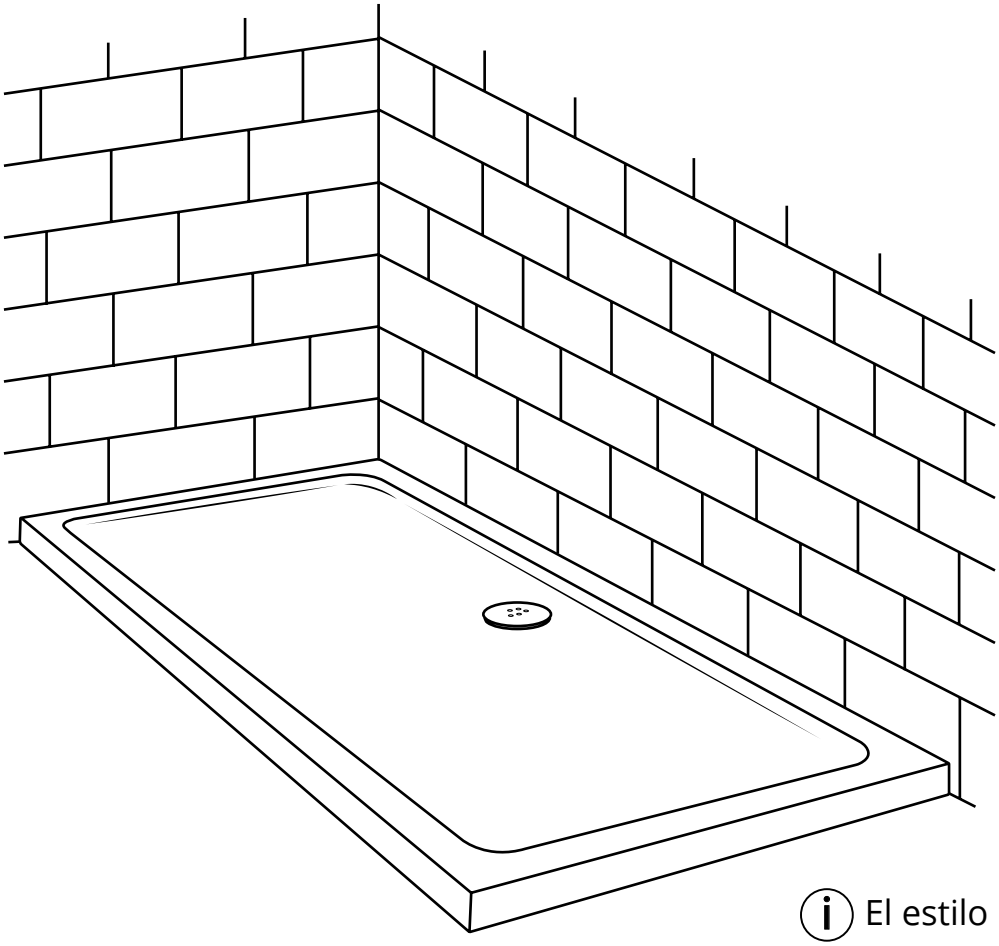

ⓘ El estilo puede variar

Guía de Instalación

Herramientas necesarias para la instalación:

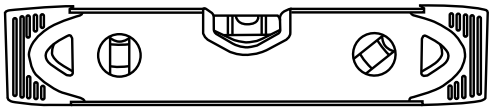

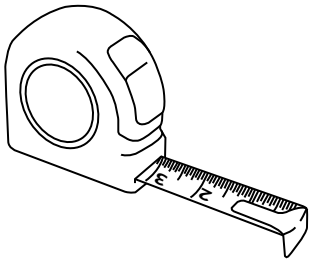

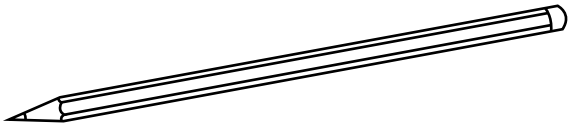

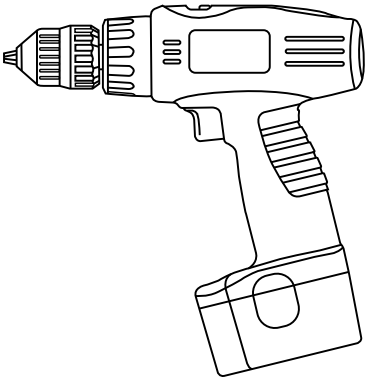

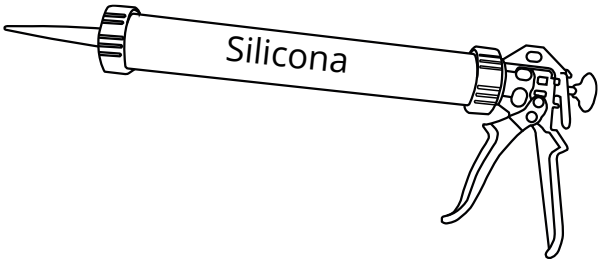

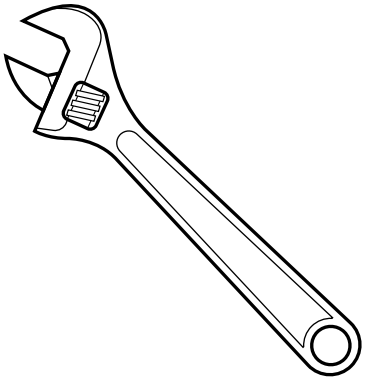

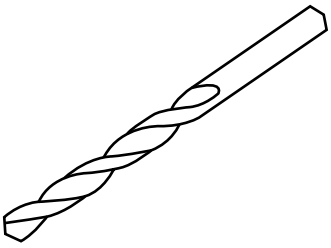

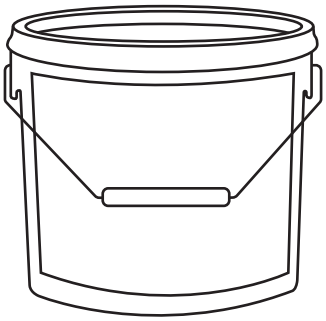

Cola o Adhesivo de Contacto

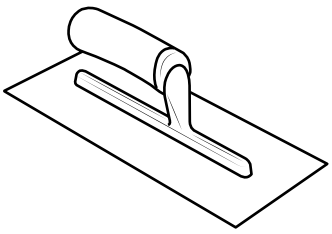

Partes Incluídas

ⓘ El estilo puede variar

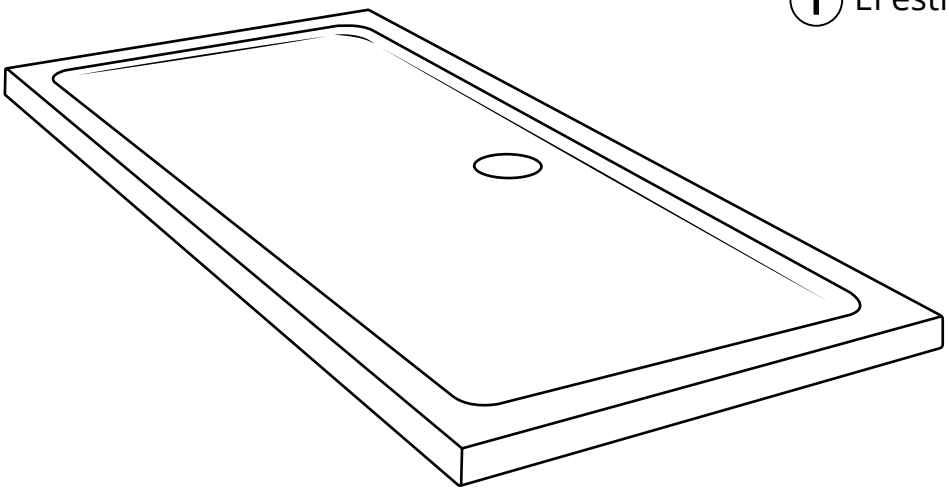

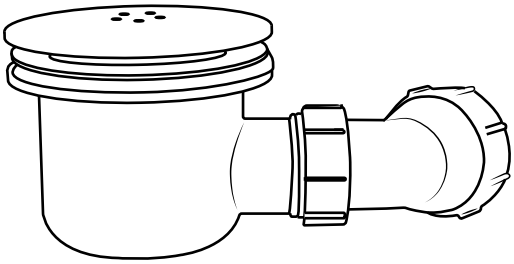

1

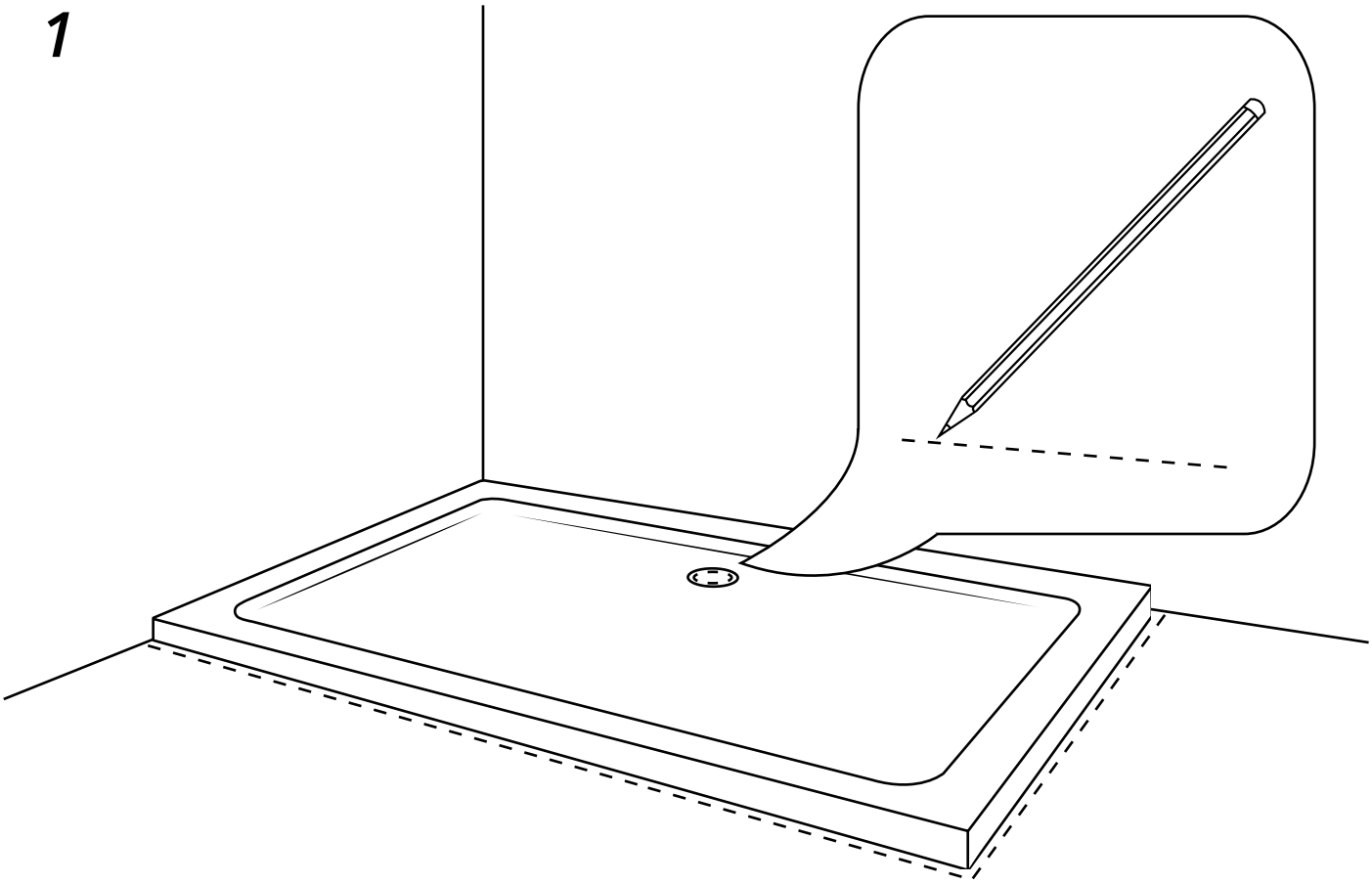

2

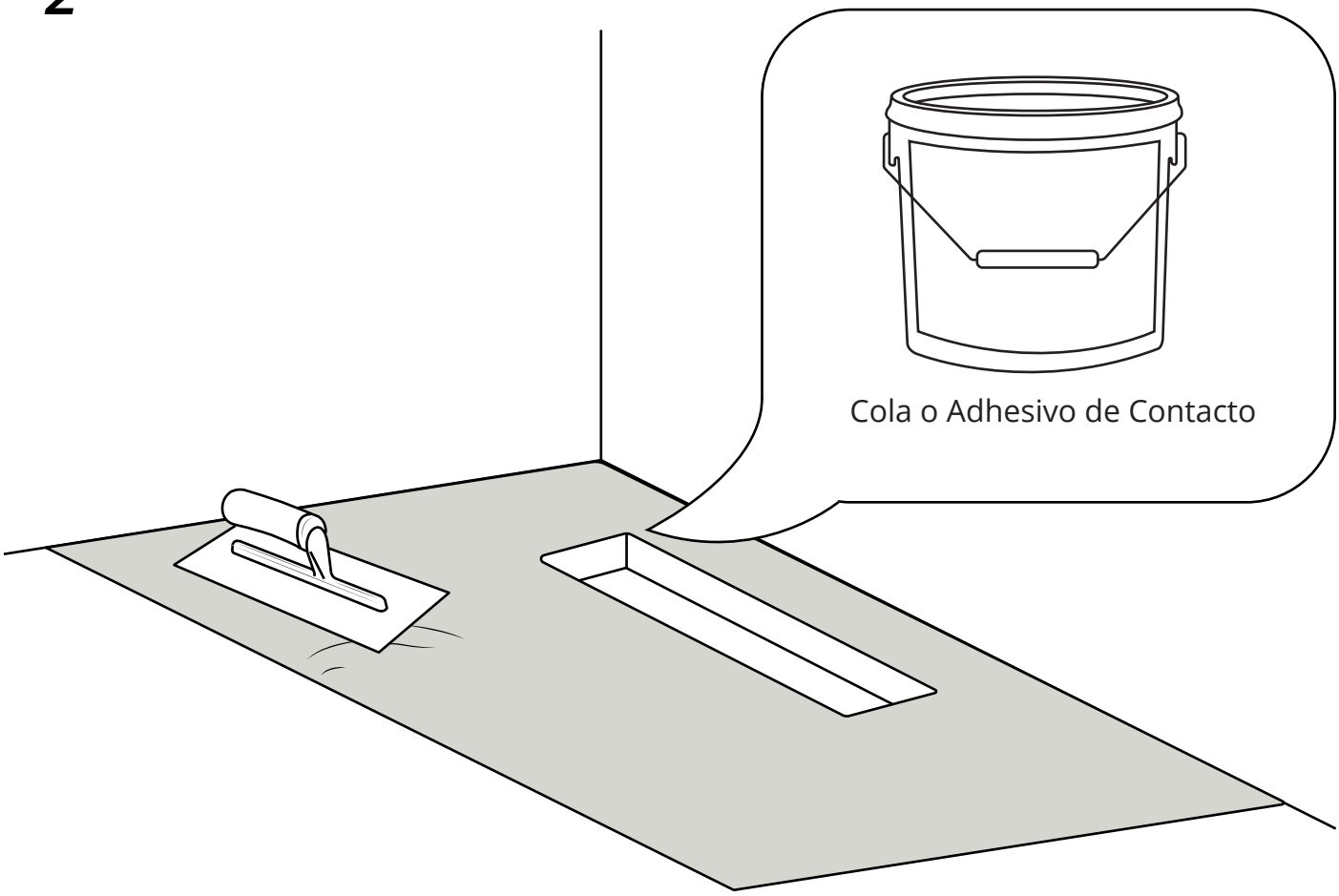

3

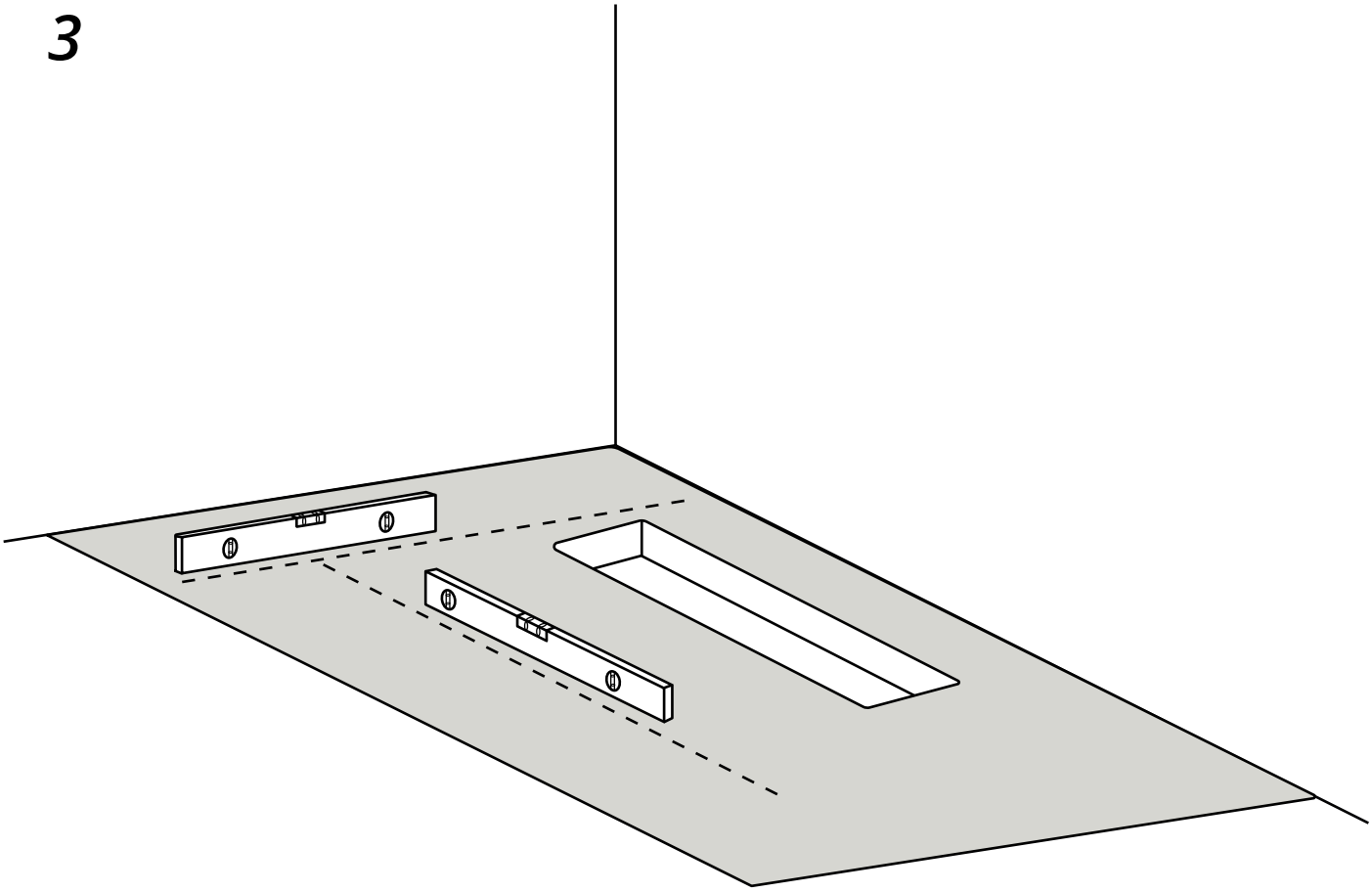

4

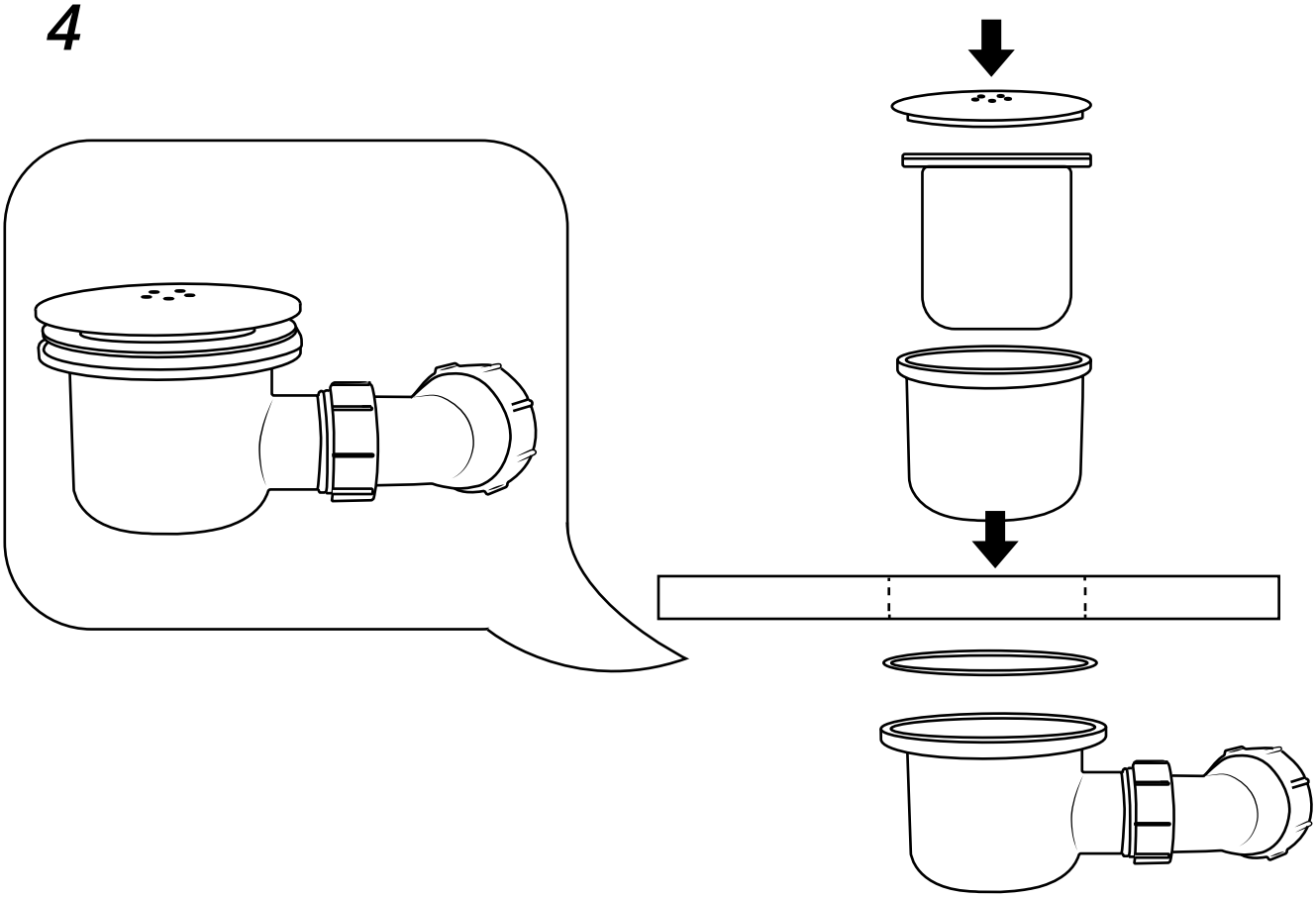

5

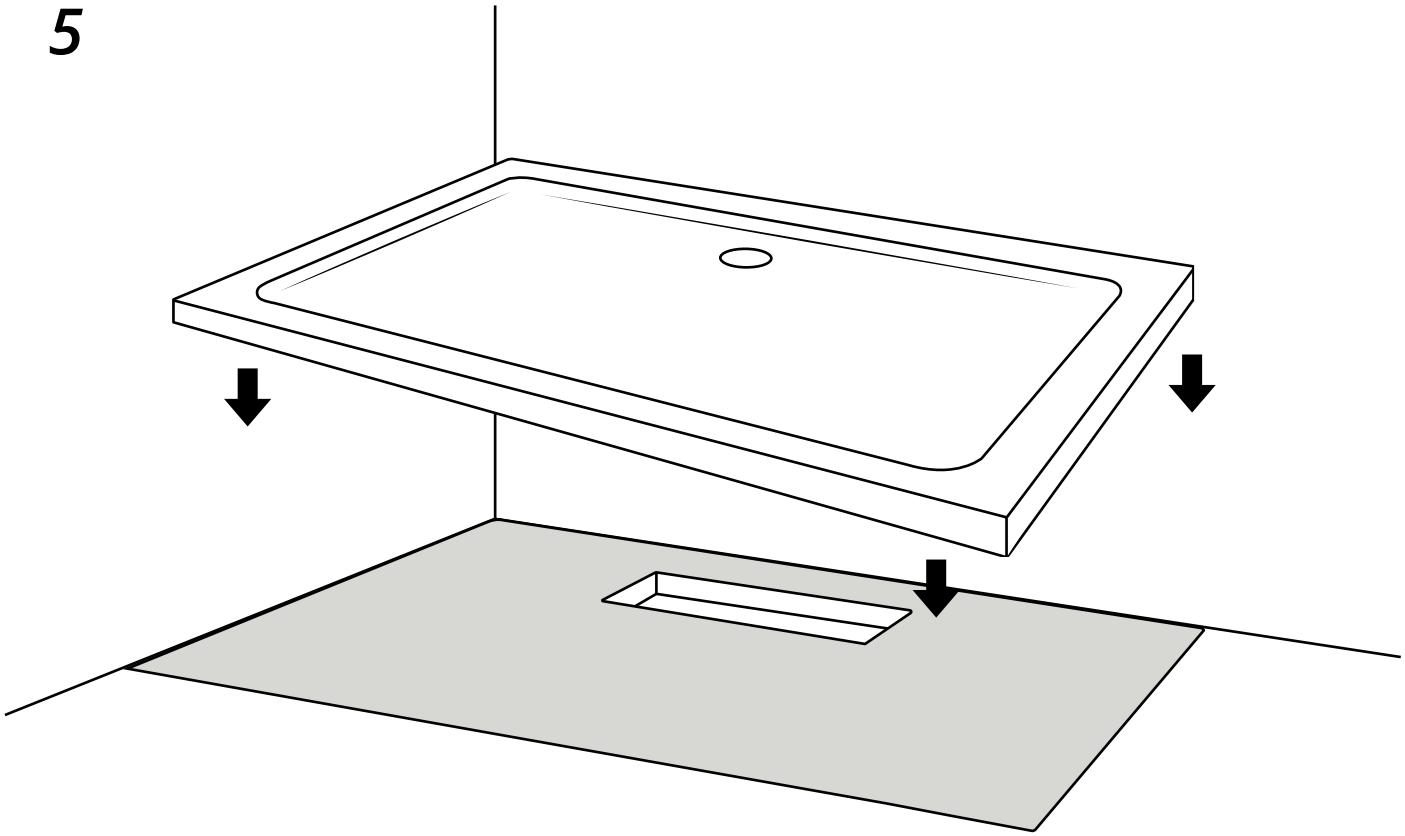

6

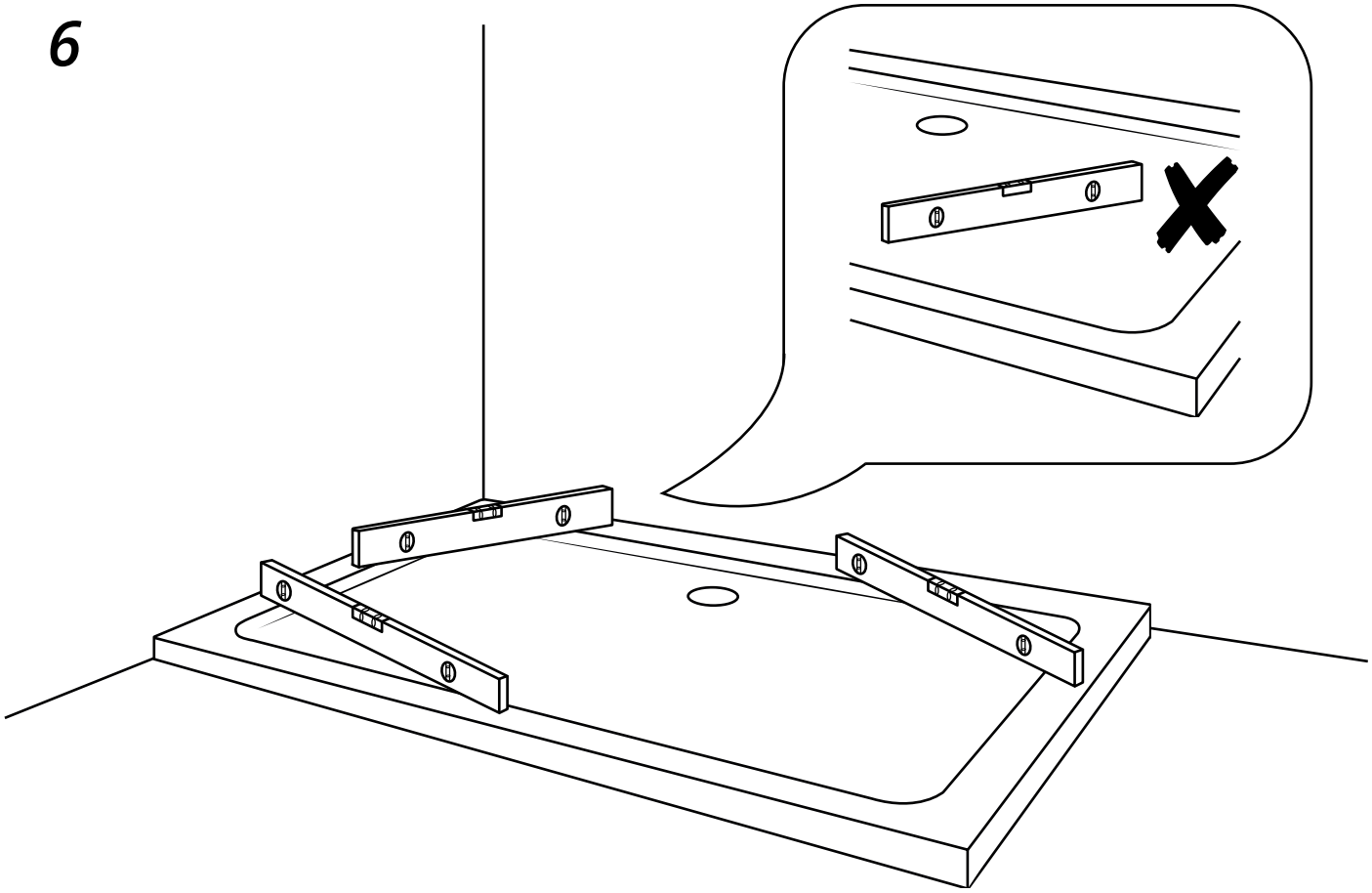

7

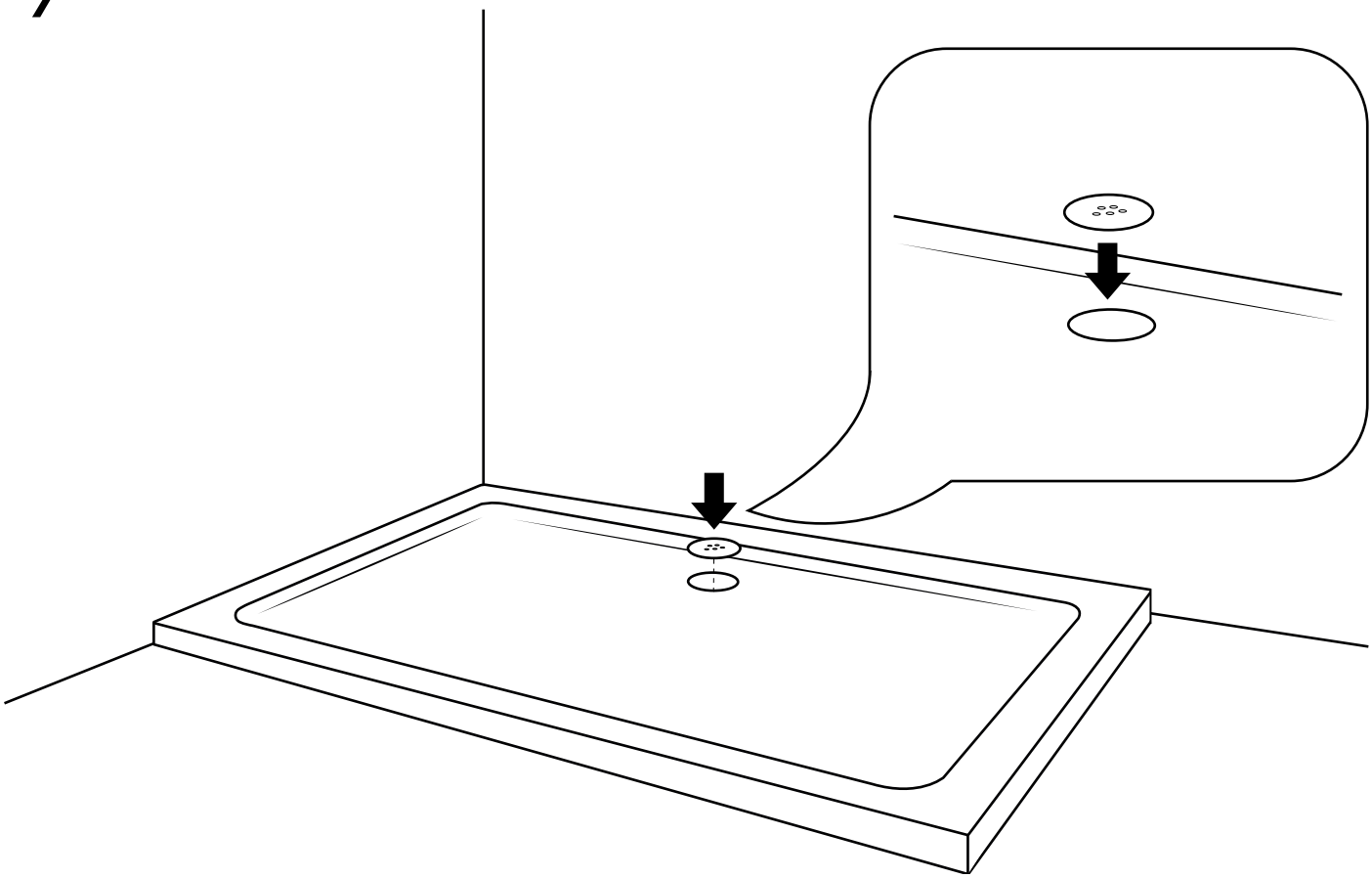

8

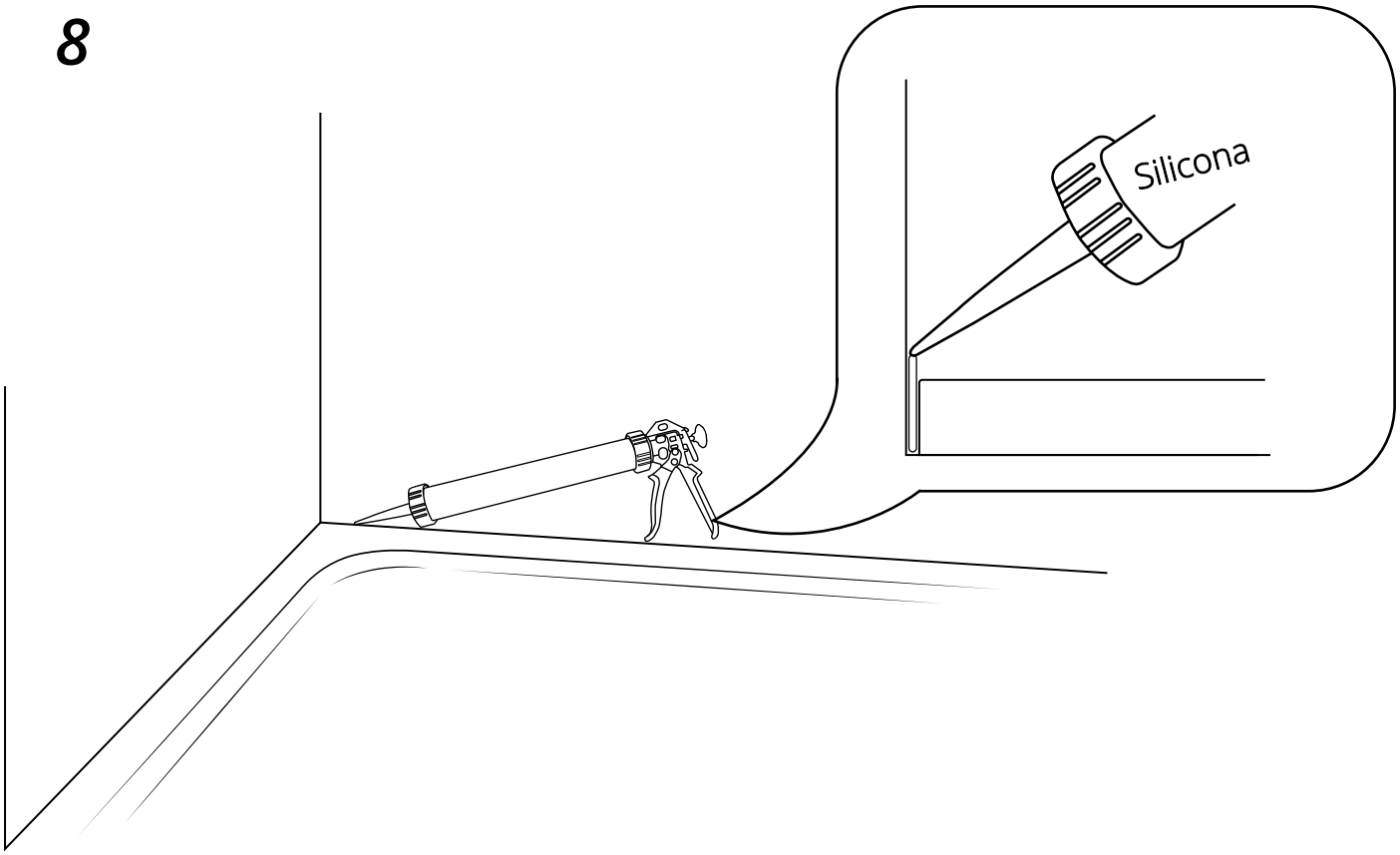

9

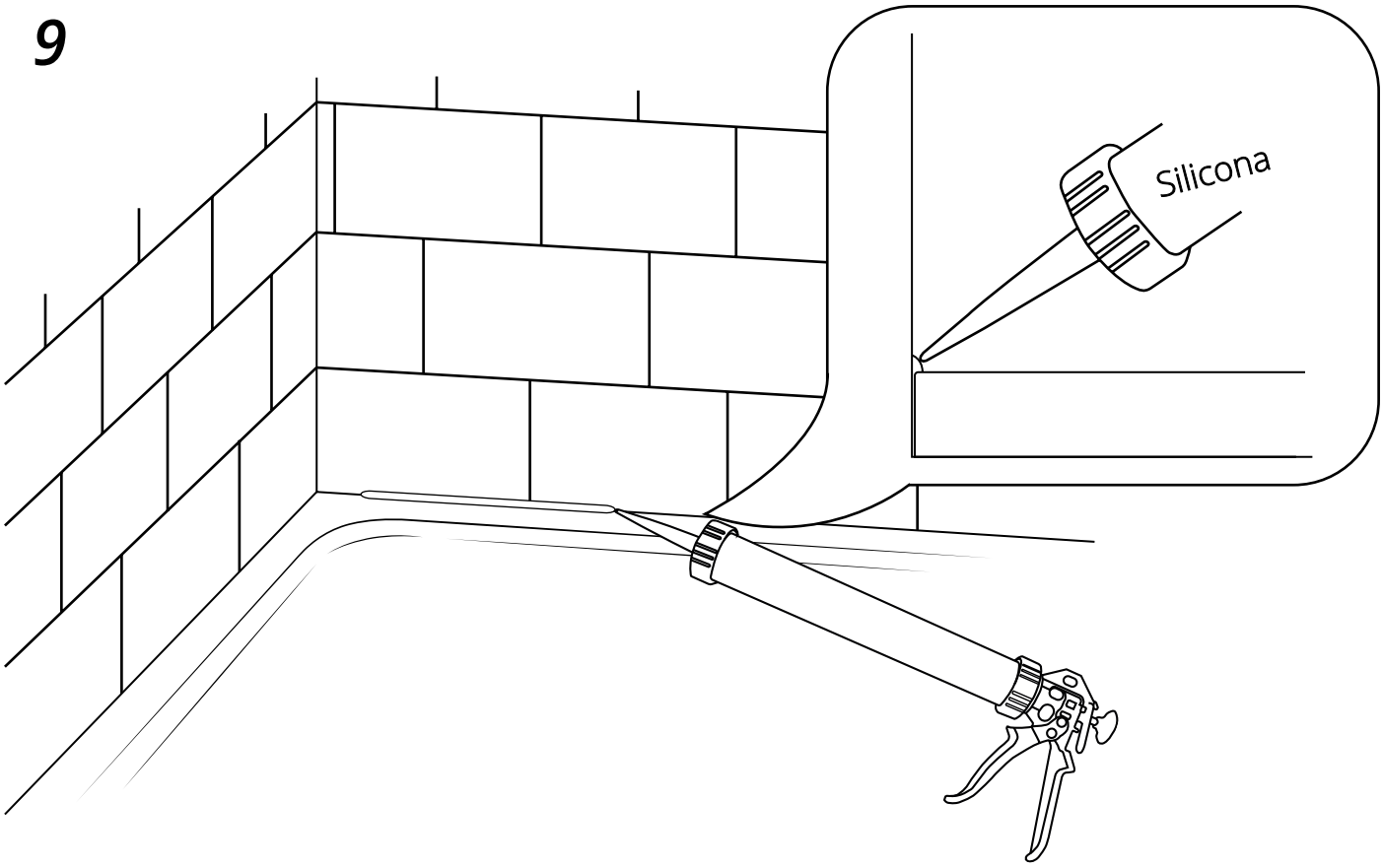

10

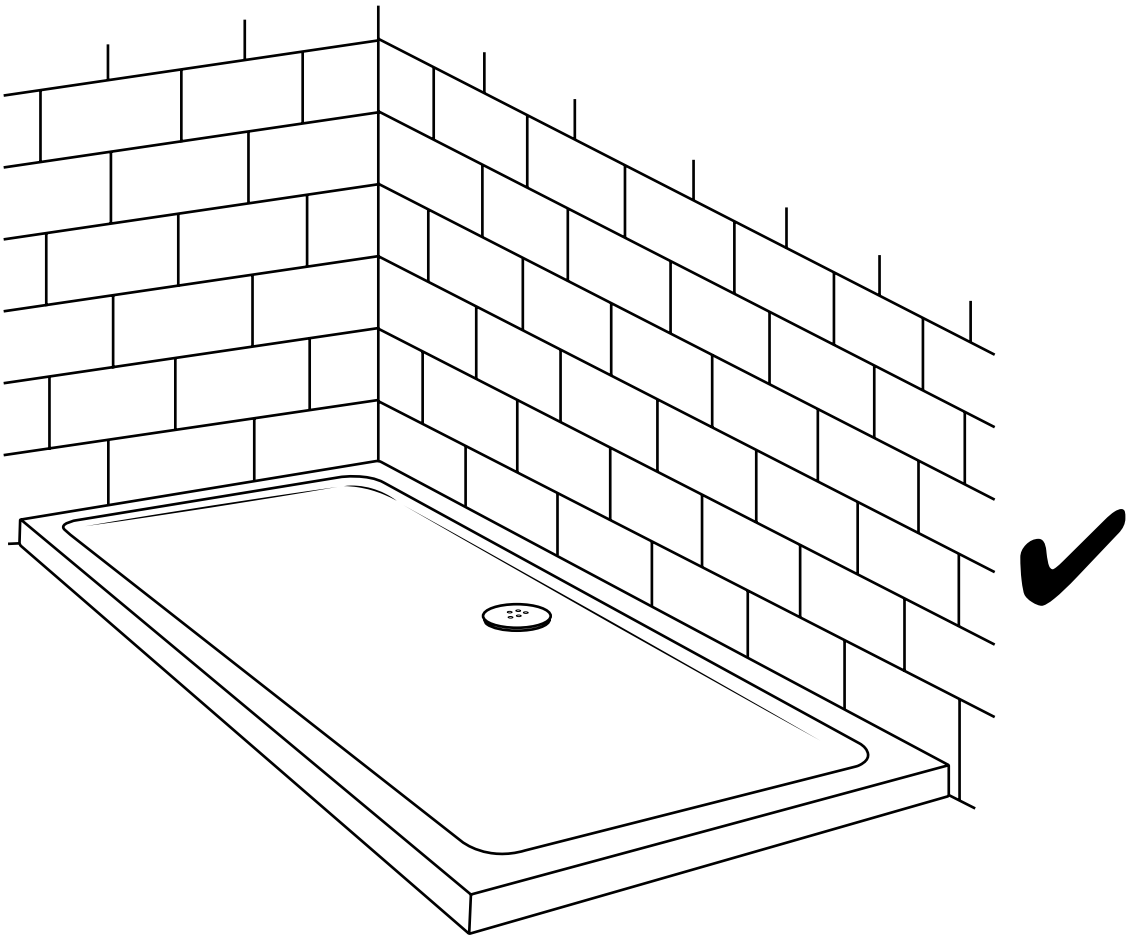
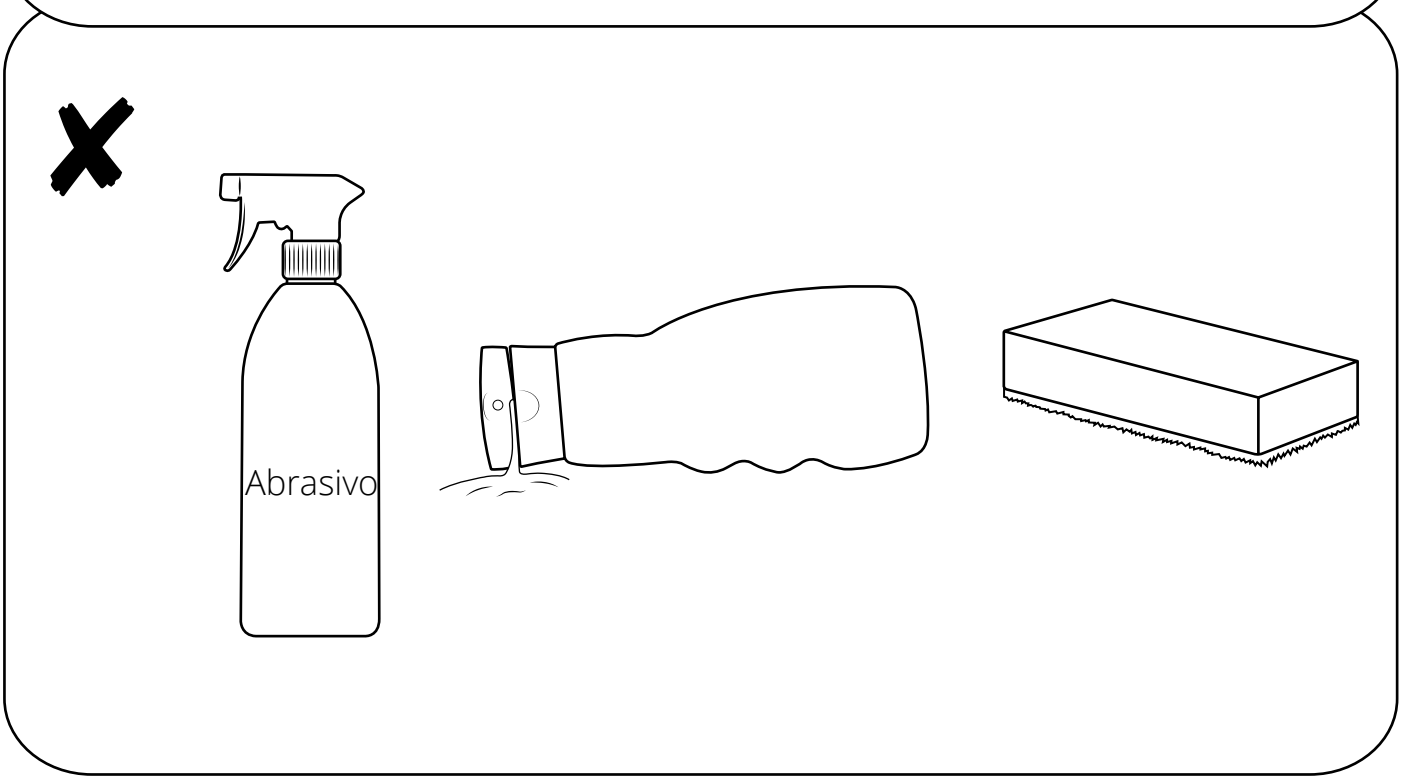
Cuidado y Limpieza: